平成21年度宮崎県高等学校総合体育大会バスケットボール競技大会　勝ち上がり表
女子の部

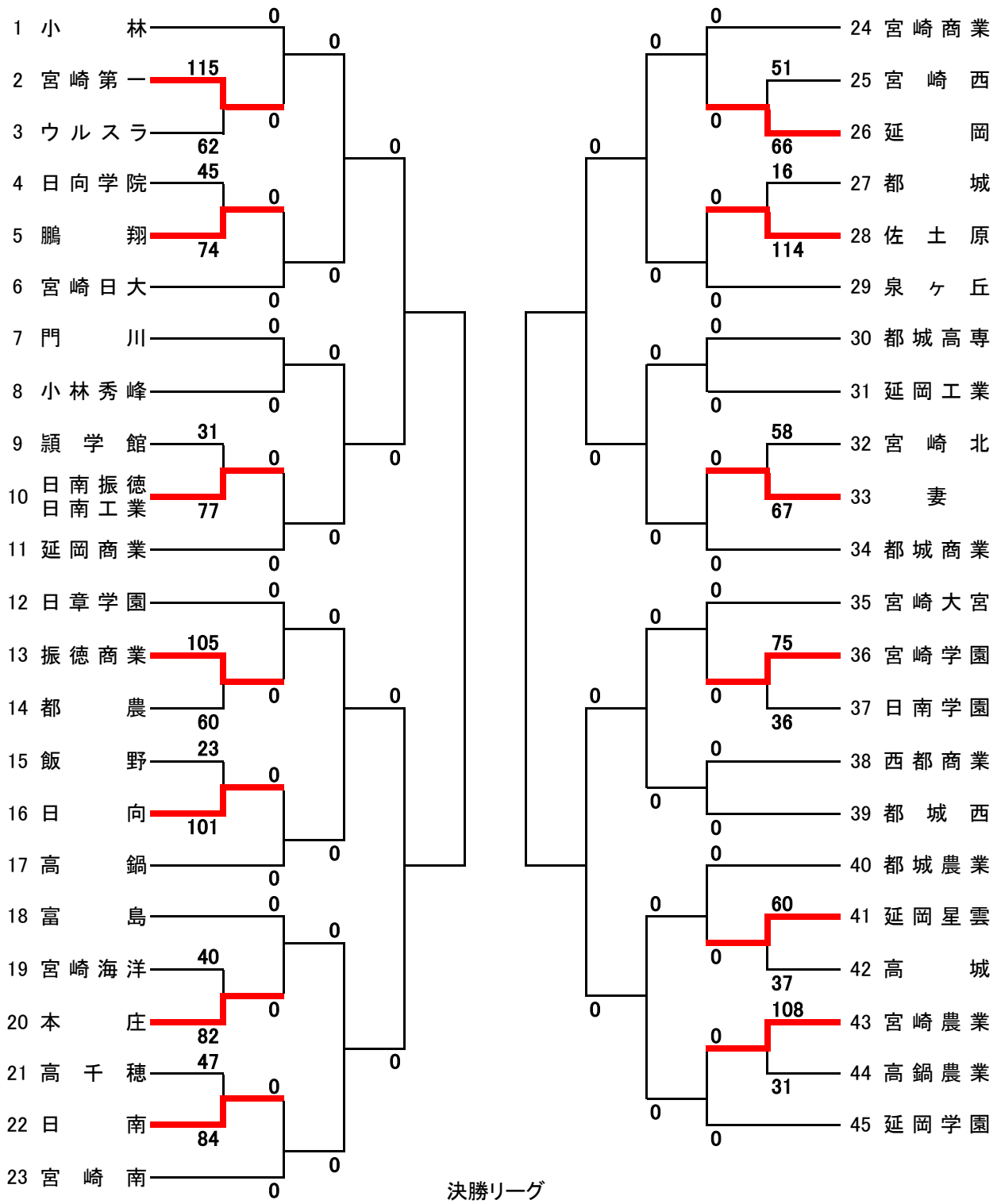

決勝リーグ

第1位	高等学校
第2位	高等学校
第3位	高等学校
第4位	高等学校

※優勝チームは，7月29日（水）から大阪府にて行われる全国高校総体に出場します
※上位2チームは，6月26日（金）から沖縄県にて行われる九州大会に出場します

平成21年度宮崎県高等学校総合体育大会バスケットボール競技大会　勝ち上がり表
男子の部

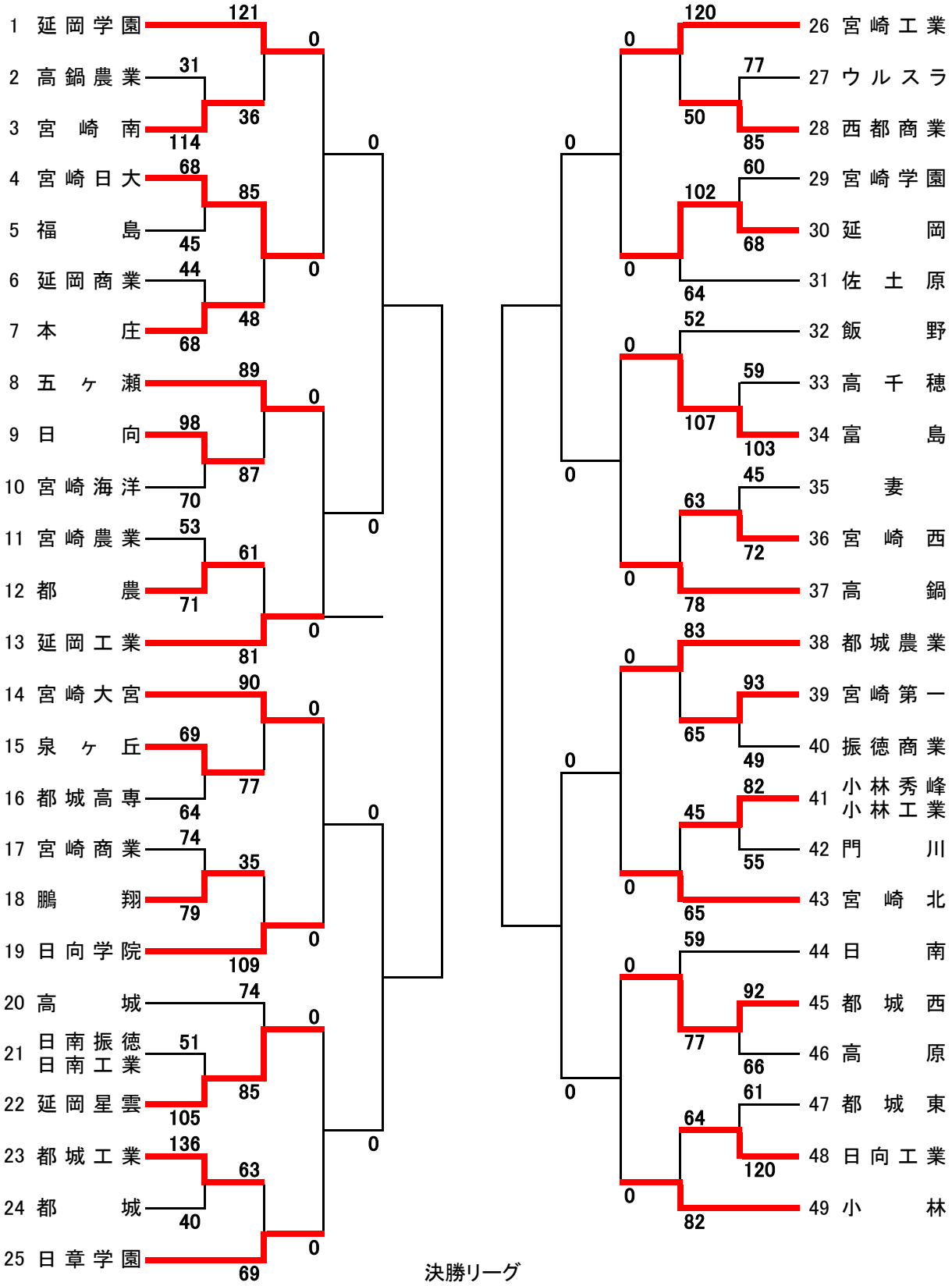

決勝リーグ

第1位	高等学校
第2位	高等学校
第3位	高等学校
第4位	高等学校

※優勝チームは，7月29日（水）から大阪府にて行われる全国高校総体に出場します
※上位2チームは，6月26日（金）から沖縄県にて行われる九州大会に出場します