2011年度　高校総体　団体:男子　:バドミントン

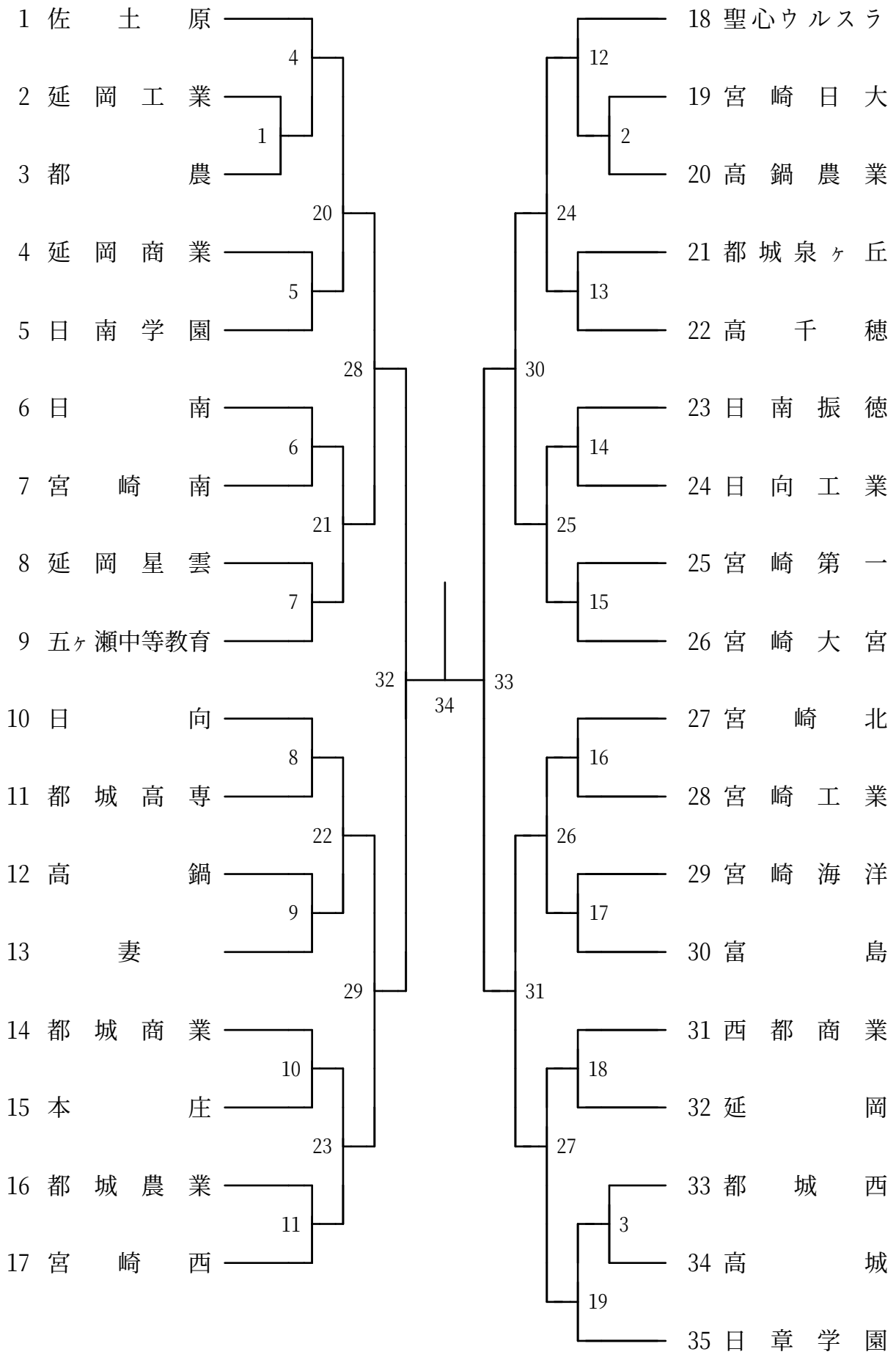

2011年度 高校総体 団体:女子 :バドミントン

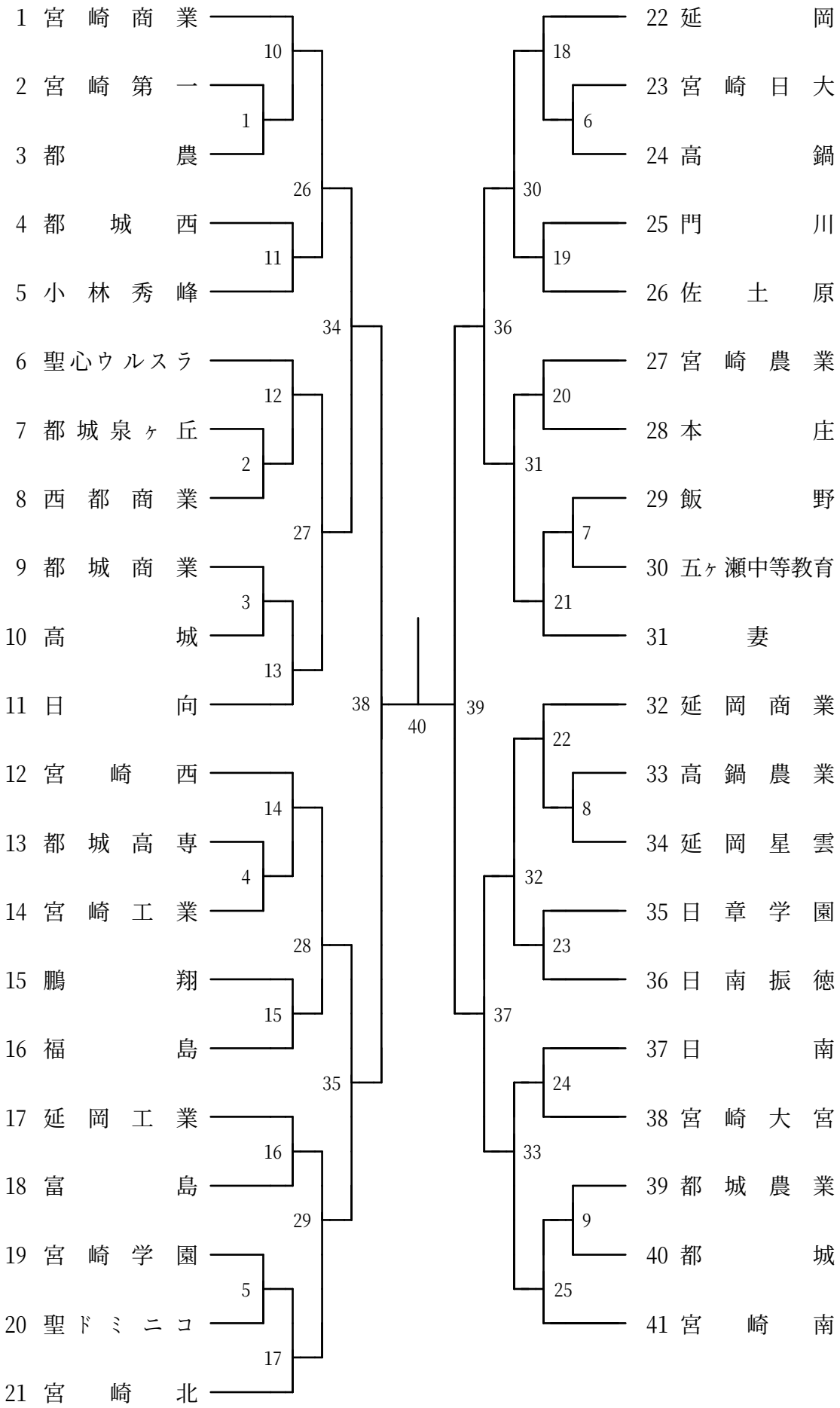

2011年度 高校総体 男子 ｼﾝｸﾞﾙｽ ：ﾊﾞﾄﾞﾐﾝﾄﾝ

第 1 ﾌﾞﾛｯｸ

1 奥　祐　介(宮崎工業)
2 筒井洸弥(延岡工業)
3 松葉信哉(富島)
4 米澤一成(高鍋)
5 鶴田開生(都城西)
6 竹森恭佑(都城泉ヶ丘)
7 西田稔基(日向)
8 福永慶輔(本庄)
9 川越智貴(宮崎南)
10 杉尾貴志(五ヶ瀬中等教育)
11 小池洋平(宮崎西)
12 川端祥生(延岡)
13 辻　惠(宮崎海洋)
14 甲斐洸喜(延岡商業)
15 小森園大智(日章学園)
16 土持慧悟(高城)
17 吉浦　諒(日南)
18 青山脩太(　妻　)
19 根井貴洋(都農)
20 田中良季(都城高専)
21 吉永達弘(宮崎第一)
22 佛山友貴(佐土原)
23 甲斐太智(高千穂)
24 春田弘志(西都商業)
25 金子翔哉(高鍋農業)
26 河野天人(日南学園)
27 高砂倉　潤(日南振徳)
28 犀川誠二(宮崎大宮)
29 山崎拓也(延岡星雲)
30 細山田康平(宮崎日大)
31 稲森優太(宮崎北)
32 河野　司(日向工業)
33 吉田　圭(聖心ウルスラ)

第 2 ﾌﾞﾛｯｸ

34 山浦駿樹(五ヶ瀬中等教育)
35 栗崎拓亜(延岡工業)
36 吉浦亨太(日南)
37 帳　友昭(　妻　)
38 西畑　澪(都城西)
39 外山大悟(西都商業)
40 関　友斗(高城)
41 竹内優樹(聖心ウルスラ)
42 甲斐奨(都農)
43 星崎翔真(日向)
44 小野　航(延岡)
45 田代涼介(宮崎大宮)
46 原　寿伸(本庄)
47 惣土佳樹(佐土原)
48 井戸川　薫(日南振徳)
49 河野智彦(日向工業)
50 飯干冠輔(高千穂)
51 増田祥平(宮崎工業)
52 徳永勁也(富島)
53 高橋郁人(延岡星雲)
54 田原翔太朗(日章学園)
55 前田滋樹(都城商業)
56 中島　渉(日南学園)
57 江藤卓臣(高鍋)
58 押川祐樹(高鍋農業)
59 岩切創史(宮崎南)
60 齋藤勇磨(都城高専)
61 安藤　巧(宮崎北)
62 渡邊文彌(宮崎第一)
63 小川満伸利(宮崎海洋)
64 野中康平(都城泉ヶ丘)
65 吉村惇紀(宮崎西)

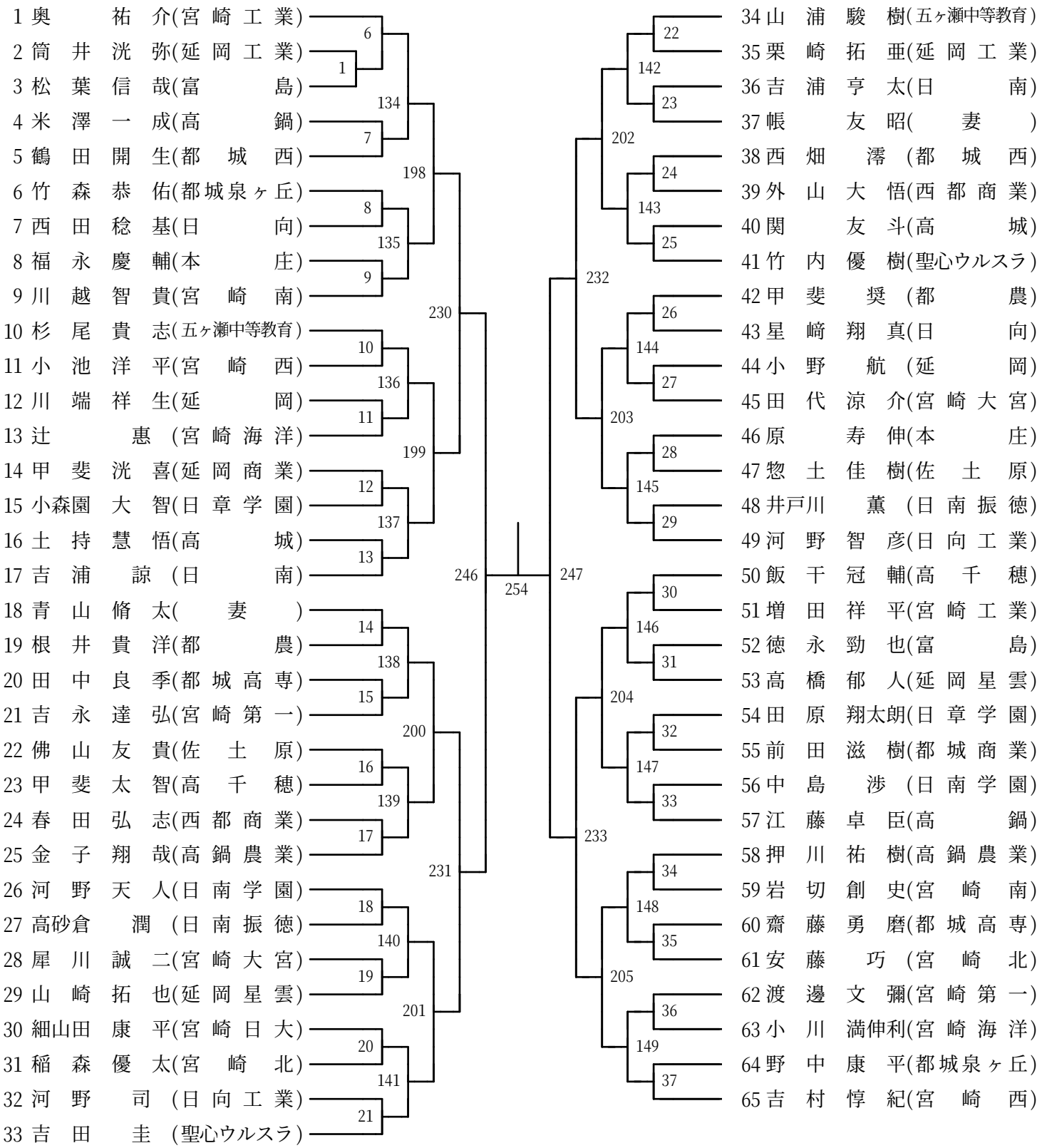

2011年度 高校総体 男子 ｼﾝｸﾞﾙｽ ：ﾊﾞﾄﾞﾐﾝﾄﾝ

第 3 ﾌﾞﾛｯｸ

66 佐藤 徹 (五ヶ瀬中等教育)
67 松浦 涼平(妻)
68 甲斐 郁弥(宮崎工業)
69 稲丸 賢人(都城泉ヶ丘)
70 菊池 雄一郎(宮崎海洋)
71 髙橋 洋二郎(宮崎商業)
72 興梠 圭伍(宮崎西)
73 川崎 翔太(西都商業)
74 蛯原 將斗(宮崎第一)
75 松野下 和臣(日南学園)
76 長倉 光一郎(高鍋農業)
77 長倉 利貴(日章学園)
78 児玉 幹裕(聖心ウルスラ)
79 﨑田 健心(日南)
80 栫井 洋輔(都城西)
81 中野 滉太(宮崎北)
82 田口 将嗣(延岡星雲)
83 水津 仁志(高城)
84 小笠原 悠馬(高千穂)
85 吉元 和弥(本庄)
86 原田 圭 (日向)
87 平岡 優希(都城農業)
88 髙木 翼 (富島)
89 高桑 義人(日南振徳)
90 中村 聡彦(宮崎日大)
91 松川 慶太郎(都城高専)
92 赤木 勇哉(日向工業)
93 成合 一晃(延岡工業)
94 杉田 公輝(高鍋)
95 杉田 政樹(宮崎南)
96 志田 尚人(延岡)
97 宮野原 勇斗(宮崎大宮)
98 長友 翔 (佐土原)

第 4 ﾌﾞﾛｯｸ

99 上石 恭也(日章学園)
100 本田 智裕(宮崎大宮)
101 種市 信行(高鍋農業)
102 國丸 歩夢(日南学園)
103 大西 薫 (都農)
104 興梠 健一(延岡星雲)
105 篠原 盛太郎(西都商業)
106 中西 元規(妻)
107 笹本 憲佑(都城西)
108 田原 健悟(宮崎西)
109 甲斐 晴希(聖心ウルスラ)
110 田口 隼也(都城泉ヶ丘)
111 後藤 匡生(延岡商業)
112 中脇 康平(宮崎海洋)
113 林 城 (宮崎日大)
114 平原 駿風(宮崎南)
115 門内 勇樹(日南振徳)
116 平田 悠人(日南)
117 久米 博幸(五ヶ瀬中等教育)
118 桑水 慎一郎(都城高専)
119 沖田 丈弘(延岡工業)
120 岩切 静矢(宮崎北)
121 大寺 稔雅(高千穂)
122 西田 憲市(延岡)
123 太田 善樹(佐土原)
124 姫田 純平(富島)
125 山下 悠耶(都城農業)
126 山本 誠人(日向)
127 金丸 裕征(日向工業)
128 松岡 広平(宮崎第一)
129 福永 翔一郎(高城)
130 竹下 佳輝(本庄)
131 吹井 龍馬(宮崎工業)

38 2 150 39 206 40 151 41 234 42 152 43 207 44 153 45 248 46 154 47 208 48 155 49 235 50 156 51 209 52 157 53

255

54 158 55 210 56 159 57 236 58 160 59 211 60 161 61 249 62 162 63 212 64 163 65 237 66 164 67 213 68 165 3 69

2011年度 高校総体 男子 ｼﾝｸﾞﾙｽ ：ﾊﾞﾄﾞﾐﾝﾄﾝ

第 5 ﾌﾞﾛｯｸ

132 桒野 颯斗(佐土原)
133 有村 貴浩(都城西)
134 中川 隼 (聖心ウルスラ)
135 遠山 陽色(宮崎工業)
136 宮城 翼 (宮崎大宮)
137 山床 皓一朗(延岡工業)
138 橋 清大(高鍋農業)
139 野中 雅文(都農)
140 小玉 真也(日章学園)
141 外山 茂樹(宮崎西)
142 乙守 総一郎(都城農業)
143 上杉 海人(日向工業)
144 今村 知貴(都城泉ヶ丘)
145 永山 良稀(富島)
146 黒木 春之介(日向)
147 倉田 和心(日南振徳)
148 馬場 義貴(都城高専)
149 橋本 智 (宮崎海洋)
150 岡園 昴大(妻)
151 三秋 智史(宮崎第一)
152 土屋 秀太(都城商業)
153 山下 優 (延岡星雲)
154 平波 天汰(高城)
155 権藤 健 (五ヶ瀬中等教育)
156 橋口 陽輔(日南学園)
157 青木 哲平(高鍋)
158 井上 雅喜(本庄)
159 西村 明純(宮崎南)
160 渡辺 健太郎(日南)
161 佐藤 彰哉(高千穂)
162 橋本 直也(延岡商業)
163 川井田 賢軌(宮崎北)
164 小松 勇気(西都商業)

第 6 ﾌﾞﾛｯｸ

165 井戸川 輝 (日章学園)
166 安藤 義之(本庄)
167 緒方 聡 (妻)
168 山下 智也(都城高専)
169 猪野 翔太朗(延岡)
170 松山 裕史(宮崎南)
171 三輪 大貴(高千穂)
172 吉川 一憲(聖心ウルスラ)
173 原口 優也(都城商業)
174 中村 文英(五ヶ瀬中等教育)
175 瀬尾 伸一郎(高城)
176 甲斐 竜太(延岡星雲)
177 加藤 聡彬(宮崎工業)
178 島田 正吾(宮崎海洋)
179 大山 裕樹(日南振徳)
180 時松 尚也(宮崎大宮)
181 深沢 祐介(高鍋農業)
182 児玉 洸人(延岡工業)
183 黒木 汰一(富島)
184 長友 宏一郎(西都商業)
185 谷之木 翼 (宮崎第一)
186 園田 寛真(日向)
187 大角 武史(都城西)
188 浜島 大宙(都城泉ヶ丘)
189 那須 拓弥(日向工業)
190 重黒木 翔平(延岡商業)
191 大貫 寛貴(宮崎北)
192 徳永 大輔(日南学園)
193 猪俣 秀樹(佐土原)
194 細山田 健吾(宮崎日大)
195 山下 凌 (日南)
196 野田 剛士(宮崎西)

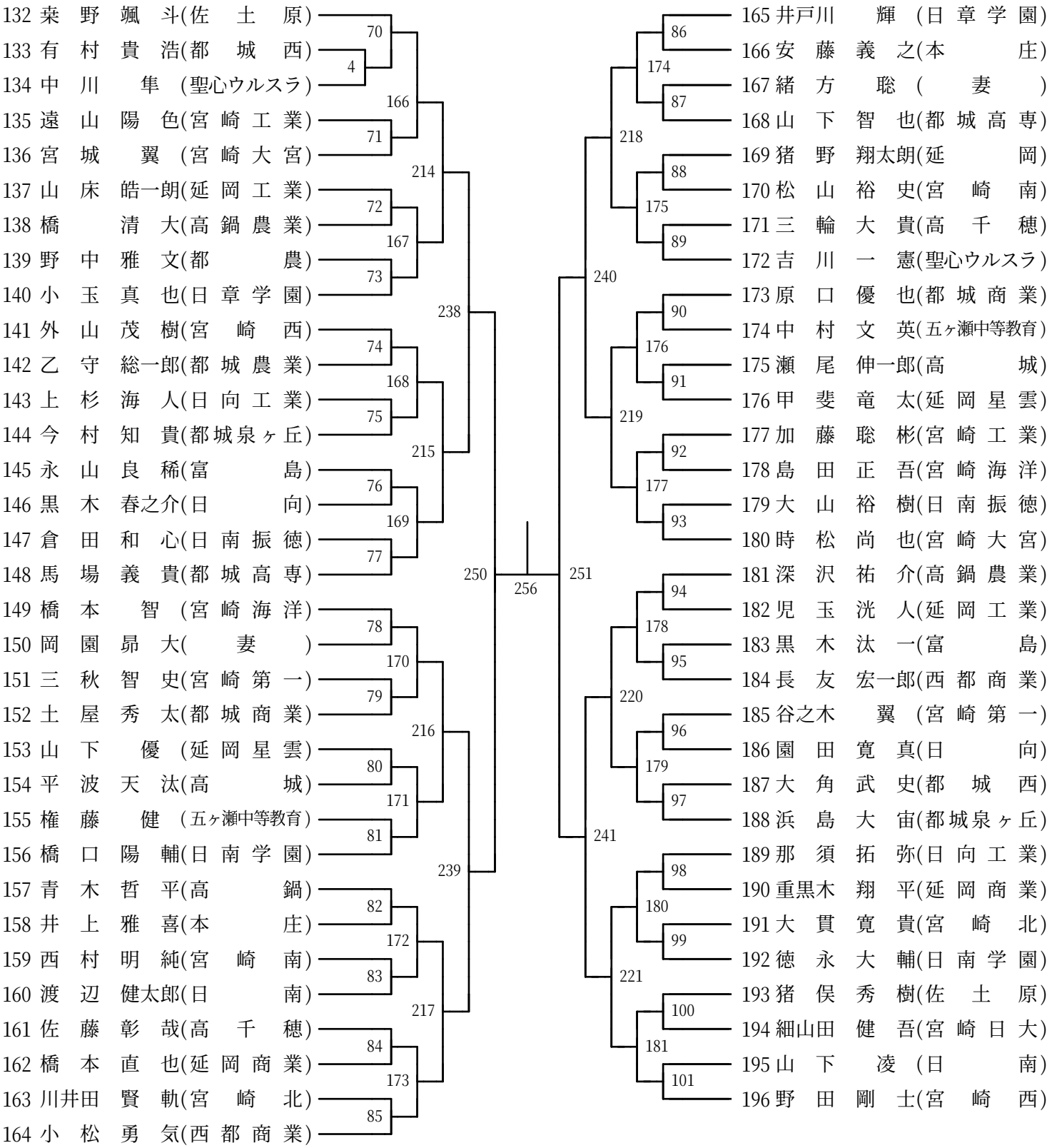

2011年度 高校総体 男子 ｼﾝｸﾞﾙｽ ：ﾊﾞﾄﾞﾐﾝﾄﾝ

第 7 ﾌﾞﾛｯｸ

197 長友泰志(佐土原)
198 比江島仁志(高鍋)
199 黒木颯太(延岡星雲)
200 田畑佳朗(日章学園)
201 川下竜平(本庄)
202 井田尚之(宮崎工業)
203 福岡龍騎(西都商業)
204 今吉敬耶(都城高専)
205 金子真大(延岡商業)
206 細川翔吾(富島)
207 隈田原大志(日南学園)
208 長友祥剛(宮崎南)
209 有村啓祐(宮崎西)
210 宮崎拓馬(都城商業)
211 伊東春喜(妻)
212 新名亮(日向)
213 岡村惇平(宮崎第一)
214 日髙勇樹(延岡)
215 江藤伶(日向工業)
216 黒木将大(高鍋農業)
217 新地飛胡(都城西)
218 井口浩樹(宮崎北)
219 橋口太貴(延岡工業)
220 田上晃生(都城農業)
221 斉藤悠斗(宮崎大宮)
222 武田聖矢(日南振徳)
223 秋山亮(日南)
224 藤元優(宮崎商業)
225 山﨑貴皓(高城)
226 井野元海人(宮崎海洋)
227 興梠淳星(高千穂)
228 長友克樹(五ヶ瀬中等教育)

102 103 104 105 106 107 108 109 110 111 112 113 114 115 116 117

182 183 184 185 186 187 188 189

222 223 224 225

242 243

252

257

第 8 ﾌﾞﾛｯｸ

229 村山将平(宮崎工業)
230 北林颯人(延岡)
231 仙波知将(宮崎日大)
232 甲斐伸一郎(高千穂)
233 池下瑠一(高城)
234 飯干友貴(宮崎第一)
235 小松泰輝(宮崎西)
236 松葉大雅(日向工業)
237 佐藤翔太(高鍋農業)
238 黒崎壱世(都城高専)
239 平川弘貴(延岡商業)
240 清水望夢(日南振徳)
241 甲斐博巳(宮崎海洋)
242 木村龍也(延岡星雲)
243 本田雅人(日南)
244 椎光義(宮崎北)
245 緒方友亮(延岡工業)
246 大西裕士(宮崎大宮)
247 前原勇希(福島)
248 米良亮祐(富島)
249 小山真(西都商業)
250 黒木武(高鍋)
251 井上雄太(本庄)
252 平岩奨吾(都城西)
253 松元悠樹(都農)
254 竹内健人(妻)
255 阿部拓哉(五ヶ瀬中等教育)
256 内立侑麻(宮崎南)
257 三浦壱生(日向)
258 有銘真也(佐土原)
259 坂元秀輝(都城商業)
260 上原大輔(都城農業)
261 黒木祐司(日章学園)

118 119 120 121 122 123 124 125 126 127 128 129 130 131 132 133

190 191 192 193 194 195 196 197

226 227 228 229

244 245

253

5

2011年度 高校総体 女子 ｼﾝｸﾞﾙｽ ：バドミントン

第１ﾌﾞﾛｯｸ

1 白石陽香(宮崎商業)
2 松下あゆ美(高鍋農業)
3 米森あつみ(宮崎学園)
4 土屋朋代(西都商業)
5 三輪麻莉愛(都農)
6 永山愛莉(都城西)
7 渡部久美子(門川)
8 櫻弥菜未(日章学園)
9 鶴茉里子(都城泉ヶ丘)
10 児玉千夏(聖ドミニコ)
11 徳留奈菜(延岡)
12 田中あさみ(日南)
13 久保夏美(都城農業)
14 上家知佳(宮崎工業)
15 杉田結里(宮崎南)
16 島田七実(宮崎日大)
17 市来瑠惟(小林秀峰)
18 濱砂青空(聖心ウルスラ)
19 山田珠梨(飯野)
20 宇都宮章子(宮崎大宮)
21 日高春香(宮崎西)
22 中武美穂(妻)
23 河野真衣(日向)
24 小窪京香(本庄)
25 武田愛里(福島)
26 吉田有良(宮崎農業)
27 川﨑志保(延岡工業)
28 寺原夏希(日向工業)
29 古屋敷薫(高城)
30 中田愛珠(富島)
31 近藤那美(日南振徳)
32 亀元香織莉(宮崎北)
33 興梠歩(高鍋)
34 富山真衣(延岡商業)
35 今村友紀(延岡星雲)
36 黒肱さやか(佐土原)
37 中島晶(宮崎第一)
38 小林来美(五ヶ瀬中等教育)
39 清水真理(都城商業)

52 1 53 54 1 55 56 2 57 58 3 59 60 4 61 62 5 63 64 6 65 66 7 67

180 53 54 55 181 56 2 57 58 3 59 60 4 61 62 5 63 64 6 65 66 7 67

244 245 246 247

276 277

292 300

第２ﾌﾞﾛｯｸ

40 谷口由夏(宮崎南)
41 石野咲紀(日向)
42 諸岡若葉(五ヶ瀬中等教育)
43 吉野有紀(西都商業)
44 加力萌生(宮崎海洋)
45 黒木なな実(富島)
46 岩崎梨奈(小林秀峰)
47 前田美智(宮崎工業)
48 藤田綾乃(宮崎北)
49 宮内瑠衣(妻)
50 竹迫美穂(都城)
51 堀上真李(門川)
52 小松茅那美(宮崎商業)
53 大脇春美(飯野)
54 井戸川葵(本庄)
55 中野愛美(都城農業)
56 山本法子(延岡工業)
57 井本美伽(宮崎日大)
58 江藤愛弥(高鍋)
59 谷村佳純(宮崎西)
60 八児かなえ(宮崎学園)
61 松下美紗(都城商業)
62 亀元結子(都城西)
63 寺原花寿望(佐土原)
64 上村麻実(聖ドミニコ)
65 森寧々(聖心ウルスラ)
66 新井麻衣子(宮崎大宮)
67 深田澄(日章学園)
68 小牧ななえ(高鍋農業)
69 平賀ちひろ(日南振徳)
70 爰野まりな(宮崎農業)
71 安田葵(延岡商業)
72 波越美香(延岡星雲)
73 髙﨑早絵(日南)
74 内村心霞(高城)
75 矢野聖菜(都城泉ヶ丘)
76 矢野温子(福島)
77 谷川翠(延岡)

68 8 69 70 71 72 9 73 74 10 75 76 11 77 78 12 79 80 81 82 13 83

188 189 190 191 192 193 194 195

248 249 250 251

278 279

293

2011年度 高校総体 女子 ｼﾝｸﾞﾙｽ ：ﾊﾞﾄﾞﾐﾝﾄﾝ

第 3 ﾌﾞﾛｯｸ

78 白川彩愛(宮崎南)
79 三上有紗(延岡)
80 黒木麻衣(富島)
81 小川光里(延岡商業)
82 吉野由子(福島)
83 鬼東里沙(宮崎学園)
84 日高奈菜(聖心ウルスラ)
85 櫛間菜津美(宮崎西)
86 小野純佳(都城西)
87 東愛美(日南)
88 前谷美貴(宮崎日大)
89 瀬戸山沙也香(都城)
90 畑中晴奈(高城)
91 関山楓(西都商業)
92 土屋万里与(高鍋)
93 牛谷みほ(都城工業)
94 堀内麻希(都城泉ヶ丘)
95 黒木裕希(日向)
96 柳田菜都美(門川)
97 楠生未希(延岡星雲)
98 森園彩乃(宮崎商業)
99 本吉真弓(妻)
100 押川晴菜(高鍋農業)
101 児玉帆波(聖ドミニコ)
102 原口美里(宮崎農業)
103 早田百合絵(都城商業)
104 栗原瑞季(都城農業)
105 山崎明日香(宮崎第一)
106 小森葉月(五ヶ瀬中等教育)
107 本田みさき(本庄)
108 日高千香子(宮崎北)
109 岩村沙香(宮崎大宮)
110 石田栞奈(小林秀峰)
111 坂口遙佳(佐土原)
112 重留里衣(飯野)
113 宮本枝里架(日南振徳)
114 奥田菜々実(宮崎工業)
115 神園麻由(日章学園)

84 14 85 86 87 88 15 89 90 16 91 92 17 93 94 18 95 96 97 98 19 99

196 197 198 199 200 201 202 203

252 253 254 255

280 281

294

301

第 4 ﾌﾞﾛｯｸ

116 甲斐遥(延岡商業)
117 菅結花(高千穂)
118 宮路真理子(聖ドミニコ)
119 石川ありさ(高鍋農業)
120 永崎由妃(高城)
121 高橋和泉(宮崎農業)
122 猪野結央(宮崎大宮)
123 黒木美佐樹(宮崎第一)
124 上村千夏(小林秀峰)
125 内野宮晴子(都農)
126 小野陽葉(宮崎工業)
127 徳永美里(佐土原)
128 河野琴美(妻)
129 山崎華瑛(都城西)
130 矢野楠佳(富島)
131 早田晃子(宮崎南)
132 新坂弥生(宮崎西)
133 姫野結衣(五ヶ瀬中等教育)
134 堀越春香(宮崎学園)
135 髙橋知亜紀(日向)
136 横内遥奈(西都商業)
137 東別府美咲(都城高専)
138 神田菜那(高鍋)
139 宮田慈己(延岡)
140 図師朋子(宮崎北)
141 脇田瑞季(都城泉ヶ丘)
142 近藤希美(日南振徳)
143 久島有紀子(本庄)
144 中村みなみ(福島)
145 白谷飛鳥(都城商業)
146 岩切恵美花(延岡星雲)
147 吉富千紘(飯野)
148 蕨野美憂(都城農業)
149 小倉茜(宮崎日大)
150 本田葉月(聖心ウルスラ)
151 塚田ちひろ(日南)
152 伊藤聖(門川)
153 塚原愛加(宮崎商業)

100 20 101 102 103 104 21 105 106 22 107 108 23 109 110 24 111 112 113 114 25 115

204 205 206 207 208 209 210 211

256 257 258 259

282 283

295

2011年度 高校総体 女子 ｼﾝｸﾞﾙｽ ：バドミントン

第５ﾌﾞﾛｯｸ

- 154 定宗 瑠莉(宮崎商業)
- 155 日高 麻衣(宮崎農業)
- 156 橋口 奈都美(都農)
- 157 山下 まどか(都城泉ヶ丘)
- 158 楠 奈々(高鍋農業)
- 159 福永 渚(飯野)
- 160 津曲 こころ(福島)
- 161 堀上 笑李(門川)
- 162 下岡 栞(小林秀峰)
- 163 小手川 真美(佐土原)
- 164 浜田 希美(宮崎海洋)
- 165 梶谷 絵美(日南振徳)
- 166 甲斐 貴美子(聖心ウルスラ)
- 167 川﨑 千枝(都城西)
- 168 河野 真由子(日南)
- 169 伊東 美侑(宮崎日大)
- 170 黒木 智絵(富島)
- 171 山中 綾(本庄)
- 172 中村 早苗(西都商業)
- 173 羽嶋 由利香(宮崎工業)
- 174 吉原 瑞穂(聖ドミニコ)
- 175 楠生 早希(延岡商業)
- 176 飯干 綾(高千穂)
- 177 長友 美輝(日向)
- 178 山本 佳奈(延岡工業)
- 179 渡邊 裟樹(日章学園)
- 180 榎本 美優(延岡)
- 181 重村 奈穂(宮崎大宮)
- 182 武分 真紀(都城)
- 183 森 奈保子(宮崎学園)
- 184 渡邊 美樹(都城商業)
- 185 井野 このみ(宮崎北)
- 186 山下 里菜(宮崎第一)
- 187 小嶋 友理子(延岡星雲)
- 188 徳重 恵里香(都城農業)
- 189 黒木 あさみ(宮崎南)
- 190 田中 裕子(宮崎西)
- 191 俵 真穂(高鍋)
- 192 畑中 彩華(高城)

116 26 212 117 260 118 213 119 284 120 27 214 121 261 122 215 28 123 296 124 29 216 125 262 126 217 30 127 285 128 31 218 129 263 130 219 32 131

第６ﾌﾞﾛｯｸ

- 193 こがま 絵里(宮崎南)
- 194 上田 弥生(日南)
- 195 知久 咲子(高鍋)
- 196 川越 碧(延岡星雲)
- 197 山崎 友美(富島)
- 198 河野 舞(飯野)
- 199 中野 早紀(都城商業)
- 200 宮内 玲衣(妻)
- 201 戸高 律佳(日向)
- 202 黒木 静香(宮崎第一)
- 203 吉川 和(延岡商業)
- 204 戸髙 真結(宮崎学園)
- 205 後藤 桃子(宮崎商業)
- 206 鍋倉 美樹(高城)
- 207 岩下 舞(都城西)
- 208 滝 鈴南(宮崎北)
- 209 林田 香菜(宮崎西)
- 210 中村 美穂(都城泉ヶ丘)
- 211 宮崎 こずえ(小林秀峰)
- 212 蛯原 優美(宮崎農業)
- 213 脇田 実佳(鵬翔)
- 214 髙橋 裕加(聖心ウルスラ)
- 215 野邊 捺南絵(福島)
- 216 山岡 里穂(門川)
- 217 柏崎 里奈(佐土原)
- 218 中武 美里(西都商業)
- 219 田口 夏子(五ヶ瀬中等教育)
- 220 日高 萌未(都農)
- 221 門内 茜(日南振徳)
- 222 岩下 安梨沙(聖ドミニコ)
- 223 森園 みどり(日章学園)
- 224 藤田 雄乃(宮崎工業)
- 225 淡島 優希(延岡工業)
- 226 徳永 夏希(都城高専)
- 227 秋本 美咲(宮崎大宮)
- 228 木村 加奈子(宮崎日大)
- 229 百原 実由樹(都城農業)
- 230 瀧本 美緒(延岡)

132 33 220 133 264 134 221 135 286 136 34 222 137 265 138 223 35 139 297 140 36 224 141 266 142 225 37 143 287 144 226 145 267 146 227 38 147

302

2011年度 高校総体 女子 ｼﾝｸﾞﾙｽ ：バドミントン

第 7 ﾌﾞﾛｯｸ

231 田 中 智 子(宮 崎 南)
232 新 森 侑 紀(宮 崎 第 一)
233 佐 竹 茜 音(佐 土 原)
234 黒 木 舞 (聖ドミニコ)
235 佐 藤 由 理(日 向)
236 今 村 友 香(都 城)
237 日 髙 真 衣(日 南)
238 マンダ ーソン(都 城 商 業)
239 井 手 のぞみ(福 島)
240 東 はるな(都 城 農 業)
241 山 下 繭 香(都 城 高 専)
242 中 村 茜 (宮 崎 学 園)
243 平 田 さゆり(宮 崎 大 宮)
244 山 口 みゆき(小 林 秀 峰)
245 甲 斐 智 美(延 岡)
246 永 友 美由紀(都 農)
247 谷 口 菜 季(日 南 振 徳)
248 中 村 有 希(延 岡 商 業)
249 黒 田 ひとみ(富 島)
250 迫 みちる(聖心ウルスラ)
251 實 藤 茉里乃(宮 崎 西)
252 竹 内 杏 奈(宮 崎 北)
253 大田尾 果 林(妻)
254 井 上 智 絵(高 鍋)
255 谷 池 瞳 (宮 崎 日 大)
256 米 良 香 澄(西 都 商 業)
257 川 西 彩 花(都 城 工 業)
258 那 須 絹 代(宮 崎 商 業)
259 紙 屋 恵利香(本 庄)
260 神 﨑 彩 女(延 岡 星 雲)
261 刈 谷 美沙季(高 鍋 農 業)
262 児 玉 文 音(都城泉ヶ丘)
263 岩 城 由 香(宮 崎 農 業)
264 有 野 由 貴(宮 崎 工 業)
265 福 満 羽 純(高 城)
266 長 井 恵 美(飯 野)
267 園 田 紘 子(門 川)
268 長 友 文 香(都 城 西)

148 39 149 150 151 152 40 153 154 41 155 156 42 157 158 43 159 160 161 162 44 163

228 229 230 231 232 233 234 235 268 269 270 271 288 289 298

303

第 8 ﾌﾞﾛｯｸ

269 伊 藤 千 奈(延 岡 商 業)
270 池 田 花菜子(宮 崎 農 業)
271 瀬 口 華 世(都 城 西)
272 長 崎 千 鶴(都 城 商 業)
273 宮 崎 安由美(飯 野)
274 浅 井 陽 香(日 向 学 院)
275 奥 村 有里依(宮 崎 南)
276 杉 尾 真 美(高 鍋 農 業)
277 猪 股 由香里(西 都 商 業)
278 堀ノ内 あすか(日 南)
279 黒 木 愛 子(延 岡 工 業)
280 横 山 菜 奈(門 川)
281 梅 田 理 花(延 岡)
282 萩 原 彩 香(福 島)
283 杉 田 明宥佳(佐 土 原)
284 有 里 真 美(都 城 農 業)
285 宮 本 奈 菜(妻)
286 寺 崎 智 瑛(延 岡 星 雲)
287 一 宮 葵 (都 城)
288 戸 高 薫 子(宮 崎 北)
289 上 石 泉 (都城泉ヶ丘)
290 川 﨑 玲 奈(日 章 学 園)
291 今 村 美 佑(宮 崎 大 宮)
292 松 田 直 佳(宮 崎 西)
293 川 畑 紗亜耶(宮 崎 工 業)
294 今 西 初 音(宮 崎 学 園)
295 荒 井 栞 理(富 島)
296 馬 場 彩 香(高 城)
297 横 山 詩 織(日 向)
298 下 田 真 優(宮 崎 日 大)
299 上 坂 弥 代(小 林 秀 峰)
300 佐 藤 侑 希(聖心ウルスラ)
301 新 森 寧 々(聖ドミニコ)
302 嶋 廻 咲 希(宮 崎 海 洋)
303 福 田 恵莉香(本 庄)
304 酒 井 彩 夏(日 南 振 徳)
305 寺 本 春 花(高 鍋)
306 金 丸 侑 香(五ヶ瀬中等教育)
307 宮 崎 みなみ(宮 崎 商 業)

164 45 165 166 46 167 168 47 169 170 48 171 172 49 173 174 50 175 176 177 178 51 179

236 237 238 239 240 241 242 243 272 273 274 275 290 291 299

2011年度 高校総体 男子ﾀﾞﾌﾞﾙｽ :ﾊﾞﾄﾞﾐﾝﾄﾝ

第1ﾌﾞﾛｯｸ

1 長友泰志・長友翔 (佐土原)
2 本田友希・水野知也 (延岡工業)
3 大西薫・松元悠樹 (都農)
4 北田憲市・林瓢人 (延岡)
5 本平雅人・田悠人 (日南)
6 佐藤徹・阿部拓哉 (五ヶ瀬中等教育)
7 馬場義貴・齋藤勇磨 (都城高専)
8 永山良稀・徳永勁也 (富島)
9 甲木智大・川下光四郎 (宮崎工業)
10 興梠淳星・甲斐太智 (高千穂)
11 川下竜平・原寿伸 (本庄)
12 小川満利・井野元海人 (宮崎海洋)
13 小松勇気・福岡龍騎 (西都商業)
14 内立侑麻・岩切創史 (宮崎南)
15 時松尚也・犀川誠二 (宮崎大宮)
16 深沢祐介・種市信行 (高鍋農業)
17 松本大雅・赤木勇哉 (日向工業)
18 竹内健人・伊東春喜 (妻)
19 甲斐竜太・山崎拓也 (延岡星雲)
20 中村聡彦・仙波知将 (宮崎日大)
21 黒木聡・丸山元大 (日向)
22 田口隼也・野中康平 (都城泉ヶ丘)
23 渡邊文彌・谷之木翼 (宮崎第一)
24 鶴田開生・平岩奨吾 (都城西)
25 竹内優樹・甲斐晴希 (聖心ウルスラ)
26 稲森優太・大貫寛貴 (宮崎北)
27 原口優也・前田滋樹 (都城商業)
28 山崎貴皓・瀬尾伸一郎 (高城)
29 高倉潤・武田聖矢 (日南振徳)
30 有村啓祐・興梠圭伍 (宮崎西)
31 井戸川輝・長倉利貴 (日章学園)

63 95 1 64 2 3 111 4 65 5 96 6 66 7 119 8 67 9 97 10 68 11 112 12 69 13 98 14 70 15 123

第2ﾌﾞﾛｯｸ

32 山浦駿樹・長友克樹 (五ヶ瀬中等教育)
33 金子翔哉・黒木将大 (高鍋農業)
34 松野和臣・徳永大輔 (日南学園)
35 松川慶太郎・山下智也 (都城高専)
36 井上雅喜・吉元和弥 (本庄)
37 後藤匡生・橋本直也 (延岡商業)
38 佛寺友貴・大山亮 (佐土原)
39 平下駿風・松原裕史 (宮崎南)
40 橋本智・菊池雄一郎 (宮崎海洋)
41 平波天汰・福永翔一郎 (高城)
42 山下悠耶・乙守総一郎 (都城農業)
43 高桑義人・倉田和心 (日南振徳)
44 渡辺健太郎・﨑田健心 (日南)
45 篠原盛太郎・小山真 (西都商業)
46 浜島大宙・今村知貴 (都城泉ヶ丘)
47 田畑佳朗・小園大智 (日章学園)
48 外山茂樹・田原健悟 (宮崎西)
49 猪野翔太朗・志田尚人 (延岡)
50 黒木武・杉田公輝 (高鍋)
51 原田圭・三浦壱生 (日向)
52 岩切静矢・川井田賢軌 (宮崎北)
53 有村貴浩・笹本憲佑 (都城西)
54 帳友昭・松浦涼平 (妻)
55 緒方亮・栗崎拓亜 (延岡工業)
56 河野智彦・上杉海人 (日向工業)
57 甲斐伸一郎・大寺稔雅 (高千穂)
58 宮原勇斗・野西裕士 (宮崎大宮)
59 吉田圭・中川隼 (聖心ウルスラ)
60 石橋優貴・岩本晃典 (宮崎第一)
61 髙木翼・坂本賢也 (富島)
62 木村龍也・高橋郁人 (延岡星雲)
63 奥井祐介・吹馬龍 (宮崎工業)

16 71 17 99 18 72 19 113 20 73 21 100 22 74 23 120 24 75 25 101 26 76 27 114 28 77 29 102 30 78 31

2011年度 高校総体 男子 ﾀﾞﾌﾞﾙｽ ：バドミントン

第 3 ﾌﾞﾛｯｸ

64	吉村 惇紀	野田 剛士	(宮崎西)	32
65	長友 祥剛	水田 大樹	(宮崎南)	79
66	吉川 一憲	児玉 幹裕	(聖心ウルスラ)	33
67	井田 尚之	増田 祥平	(宮崎工業)	103
68	竹森 恭佑	稲丸 賢人	(都城泉ヶ丘)	34
69	田崎 佑介	河内 福興	(高千穂)	80
70	重黒木 翔平	平川 弘貴	(延岡商業)	35
71	青山 脩太	岡園 昴大	(妻)	115
72	川崎 翔太	外山 大悟	(西都商業)	36
73	児玉 洸人	沖田 丈弘	(延岡工業)	81
74	本田 智裕	宮城 翼	(宮崎大宮)	37
75	甲斐 一晴	那須 大暉	(日向)	104
76	桑水 慎一郎	黒崎 壱世	(都城高専)	38
77	細山田 健吾	細山田 康平	(宮崎日大)	82
78	中野 滉太	井口 浩樹	(宮崎北)	39
79	青木 哲平	米澤 一成	(高鍋)	121
80	桒野 颯斗	惣土 佳樹	(佐土原)	40
81	益留 祐太	池下 瑠一	(高城)	83
82	橋 清大	長倉 光一郎	(高鍋農業)	41
83	柳田 雄大	惠 稜也	(日南)	105
84	江藤 伶	河野 司	(日向工業)	42
85	大角 武史	栫井 洋輔	(都城西)	84
86	黒木 颯太	興梠 健一	(延岡星雲)	43
87	福永 慶輔	井上 雄太	(本庄)	116
88	門内 勇樹	大山 裕樹	(日南振徳)	44
89	三秋 智史	久保田 春希	(宮崎第一)	85
90	橋口 陽輔	河野 天人	(日南学園)	45
91	田上 晃生	平岡 優希	(都城農業)	106
92	辻 惠	島田 正吾	(宮崎海洋)	46
93	日高 勇樹	川端 祥生	(延岡)	86
94	佐藤 拳太郎	濵田 涼太	(日章学園)	47
95	杉尾 貴志	中村 文英	(五ヶ瀬中等教育)	

第 4 ﾌﾞﾛｯｸ

96	新名 亮	西田 稔基	(日向)	48
97	那須 拓弥	駒田 圭祐	(日向工業)	87
98	佐藤 翔太	押川 祐樹	(高鍋農業)	49
99	松岡 広平	飯干 友貴	(宮崎第一)	107
100	甲斐 奨	野中 雅文	(都農)	50
101	中脇 康平	甲斐 博巳	(宮崎海洋)	88
102	猪俣 秀樹	太田 善樹	(佐土原)	51
103	田口 将嗣	山下 優	(延岡星雲)	117
104	椎 光義	安藤 巧	(宮崎北)	52
105	土田 亮	小池 洋平	(宮崎西)	89
106	土屋 秀太	宮崎 拓馬	(都城商業)	53
107	田中 良季	今吉 敬耶	(都城高専)	108
108	中島 渉	隈田原 大志	(日南学園)	54
109	安藤 義之	川添 恵輔	(本庄)	90
110	中西 元規	緒方 聡	(妻)	55
111	飯干 冠輔	佐藤 彰哉	(高千穂)	122
112	加藤 聡彬	村山 将平	(宮崎工業)	56
113	成合 一晃	山本 大貴	(延岡工業)	91
114	田代 涼介	斉藤 悠斗	(宮崎大宮)	57
115	松葉 信哉	米良 亮祐	(富島)	109
116	水津 仁志	土持 慧悟	(高城)	58
117	上石 龍平	西畑 澪	(都城西)	92
118	杉田 政樹	西村 明純	(宮崎南)	59
119	春田 弘志	長友 宏一郎	(西都商業)	118
120	吉浦 諒	山下 凌	(日南)	60
121	権藤 健	久米 博幸	(五ヶ瀬中等教育)	93
122	比江島 仁志	江藤 卓臣	(高鍋)	61
123	金子 真大	甲斐 洸喜	(延岡商業)	110
124	横山 豪	水元 貴裕	(日南振徳)	62
125	髙橋 洋二郎	藤元 優	(宮崎商業)	94
126	黒木 祐司	上石 恭也	(日章学園)	

2011年度 高校総体 女子ﾀﾞﾌﾞﾙｽ :ﾊﾞﾄﾞﾐﾝﾄﾝ

第1ﾌﾞﾛｯｸ

1	宮崎宗定	みなみ瑠莉	(宮崎商業)
2	山本山佳	法奈子	(延岡工業)
3	黒木黒木	静香美佐樹	(宮崎第一)
4	戸高律	関佳実和子	(日向)
5	請関宮	藤那枝里美	(日南振徳)
6	近本清	水架真理ーソン	(都城商業)
7	宮ダ竹	マン茜音由紀乃	(佐土原)
8	佐原	笠本優	(延岡)
9	榎田	林美ずあみさる	(聖心ウルスラ)
10	迫砂	濱元青空	(聖ドミニコ)
11	山玉	児田美千典夏	(宮崎工業)
12	藤野	小雄乃	(鵬翔)
13	比嘉	陽葉	(延岡商業)
14	串間	一恵	(都城高専)
15	小川	朋美	(門川)
16	楠生	光里	(都城泉ヶ丘)
17	東府	早希	(福島)
18	徳永	美咲	(高鍋農業)
19	園田	夏希	(宮崎北)
20	伊藤	紘子	(高城)
21	新穂	聖	(都城農業)
22	山下	知子	(都城西)
23	井手	かみまどぞ	(小林秀峰)
24	矢野	温子	(本庄)
25	松下	美	(宮崎日大)
26	刈谷	あゆ沙	(富島)
27	亀元	美季	(宮崎日大)
28	竹内	香織莉	(飯野)
29	畑中	杏奈	(高鍋)
30	永崎	彩華	(宮崎西)
31	百原	由妃	(宮崎農業)
32	德重	実由樹	(都城西)
33	小野	由香	(小林秀峰)
34	川崎	恵里	(本庄)
35	上坂	純佳	(妻)
36	上村	千枝	(富島)
37	山中	弥代	(宮崎日大)
38	久島	千夏	(宮崎西)
39	宮内	綾	(延岡)
40	宮池	有紀子	(宮崎北)
41	菊斐	瑠衣	(聖ドミニコ)
42	甲本	あかり	(延岡商業)
43	井東	満裕希	(富島)
44	伊口	美伽	(宮崎日大)
45	谷井	美侑	(宮崎西)
46	土藤	千香子	(延岡星雲)
47	江田	瑞穂	(宮崎学園)
48	神村	愛弥	(宮崎大宮)
49	谷中	菜那	(都城泉ヶ丘)
50	田田	佳純	(鵬翔)
51	吉城	裕子	(延岡工業)
52	岩野	有良	(都城商業)
53	河田	由香	(日南)
54	塚森	真由子	(五ヶ瀬中等教育)
55	小口	ちひろ	(宮崎南)
56	田底	葉月	(西都商業)
57	田鶴	夏子	(延岡星雲)
58	今内	由美子	(宮崎学園)
59	横股	綾香	(宮崎大宮)
60	猪本	遥奈	(都城泉ヶ丘)
61	松山	由香里	(鵬翔)
62	中川	彩佳	(延岡工業)
63	古島	喜子	(都城商業)
64	中村	彩絵	(日南振徳)
65	岩田	沙末	(日章学園)
66	平田	さゆり香	(宮崎南)

第2ﾌﾞﾛｯｸ

39	谷川	翠	(延岡)
40	瀧本	美緒	(宮崎北)
41	日高	千香子	(聖ドミニコ)
42	井野	このみ	(延岡商業)
43	岩下	安梨沙	(富島)
44	宮路	真理子	(西都商業)
45	安田	葵	(宮崎大宮)
46	中村	有希	(宮崎学園)
47	児玉	奈未	(宮崎工業)
48	中村	彩香	(都城泉ヶ丘)
49	吉野	早苗	(鵬翔)
50	猪野	有紀	(延岡工業)
51	今村	結央	(都城工業)
52	谷口	美佑	(聖心ウルスラ)
53	内山	瑠依奈	(本庄)
54	羽嶋	仁美	(都城商業)
55	前田	利香	(日南振徳)
56	上石	由智	(日章学園)
57	堀内	美	(日向)
58	田原	泉	(宮崎商業)
59	石永	麻希	(福島)
60	内崎	みちる	(宮崎西)
61	原野	愛奈	(門川)
62	永野	志保	(宮崎農業)
63	崎西	加奈子	(宮崎日大)
64	野口	沙弥加	(都城)
65	東口	あゆみ	(小林秀峰)
66	中田	寧々	(高鍋)
67	西田	舞	(佐土原)
68	田邊	香	(日南)
69	小山	京	(妻)
70	本木	さき	(延岡星雲)
71	長松	鶴	(都城農業)
72	瀬戸崎	千晴	(高城)
73	梶谷	香絵	(飯野)
74	谷口	美菜	(都農)
75	深田	季澄	(都城西)
76	渡邊	樹	(宮崎南)
77	横山	裟	(日向)
78	黒木	詩織	(宮崎商業)
79	小松	裕希	(福島)
80	後藤	茅那美	(宮崎西)
81	津曲	桃子	(門川)
82	武田	こころ	(宮崎農業)
83	新坂	愛里	(宮崎日大)
84	櫛間	弥生	(都城)
85	横山	菜津美	(小林秀峰)
86	堀上	菜奈	(高鍋)
87	高橋	真李	(佐土原)
88	日高	和泉	(日南)
89	下田	麻衣	(妻)
90	島田	真優	(延岡星雲)
91	武分	七実	(宮崎学園)
92	竹迫	真紀	(宮崎大宮)
93	石田	美穂	(都城泉ヶ丘)
94	山口	菜奈	(鵬翔)
95	興梠	みゆき	(延岡工業)
96	寺本	歩	(都城商業)
97	黒肱	春花	(日南振徳)
98	柏崎	さやか	(日章学園)
99	東	里奈	(宮崎工業)
100	上田	愛美	(都城泉ヶ丘)
101	河野	弥生	(鵬翔)
102	大田尾	琴美	(延岡工業)
103	工藤	果林	(都城商業)
104	甲斐	すみれ	(日南振徳)
105	栗原	杏奈	(日章学園)
106	久保	瑞季	(宮崎大宮)
107	三好	夏美	(宮崎学園)
108	下沖	友美	(宮崎工業)
109	山田	理穂	(都城泉ヶ丘)
110	福永	珠梨	(鵬翔)
111	内野宮	渚	(都城商業)
112	三輪	晴子	(都農)
113	瀬口	麻莉愛	(都城西)
114	山崎	華世	(都城西)
115	田中	華瑛	(宮崎南)
116	白川	智子	(宮崎南)
117	川中	彩	(宮崎南)
118	瀧本	愛	(宮崎南)

2011年度　高校総体　女子ﾀﾞﾌﾞﾙｽ　：バドミントン

第３ﾌﾞﾛｯｸ

No.	選手	選手	学校
77	那須絹代	長友美紗	宮崎商業
78	梅田理花	宮田慈己	延岡
79	杉田明宥佳	寺原花寿望	佐土原
80	有野由貴	上家知佳	宮崎工業
81	上村麻実	森山晴加	聖ドミニコ
82	長友文香	永山愛莉	都城西
83	原田愛里	黒木琴絵	延岡星雲
84	井上智絵	土屋万里与	高鍋
85	中村みなみ	野邉捺南絵	福島
86	山岡里穂	柳田菜都美	門川
87	鶴　茉里子	児玉文音	都城泉ヶ丘
88	植田愛彩	大谷愛美	延岡商業
89	中野早紀	白谷飛鳥	都城商業
90	黒木愛子	淡島優希	延岡工業
91	谷池瞳	小倉茜	宮崎日大
92	日高春香	松田直佳	宮崎西
93	米良香澄	土屋朋代	西都商業
94	下岡栞	市来瑠惟	小林秀峰
95	戸高薫子	藤田綾乃	宮崎北
96	秋本美咲	宇都宮章子	宮崎大宮
97	本田葉月	髙橋裕加	聖心ウルスラ
98	早田晃子	奥村有里依	宮崎南
99	堀切みなみ	吉野美咲	宮崎学園
100	堀ノ内あすか	髙﨑早絵	日南
101	山下里菜	中島晶	宮崎第一
102	濱澤南美	藤原知希	日南振徳
103	宮本奈菜	中武美穂	妻
104	嶋廻咲希	加力萌生	宮崎海洋
105	長井恵美	重留里衣	飯野
106	蛯原優美	原口美里	宮崎農業
107	山口未来	鍋倉美樹	高城
108	石川ありさ	押川晴菜	高鍋農業
109	脇田実佳	久嶋優花	鵬翔
110	姫野結衣	小林来美	五ヶ瀬中等教育
111	原田結	甲斐里菜	富島
112	中野愛美	東はるな	都城農業
113	川﨑玲奈	櫻　弥菜未	日章学園
114	髙橋知亜紀	佐藤由理	日向

試合番号：13（78–79）、57（77–13）、58（80–81）、105（57–58）、59（82–83）、60（84–85）、106（59–60）、129（105–106）、14（87–88）、61（86–14）、62（89–90）、107（61–62）、63（91–92）、15（93–94）、64（15–95）、108（63–64）、130（107–108）、141（129–130）、16（97–98）、65（96–16）、66（99–100）、109（65–66）、67（101–102）、17（103–104）、68（17–105）、110（67–68）、131（109–110）、69（106–107）、70（108–109）、111（69–70）、71（110–111）、18（112–113）、72（18–114）、112（71–72）、132（111–112）、142（131–132）、147（141–142）

第４ﾌﾞﾛｯｸ

No.	選手	選手	学校
115	伊藤千奈	甲斐遥	延岡商業
116	實藤茉里乃	末元あやめ	宮崎西
117	田中あさみ	森山実音	日南
118	畑中晴奈	田中美紗貴	高城
119	紙屋恵利香	井戸川葵	本庄
120	神園麻由	森園みどり	日章学園
121	新森侑紀	山崎明日香	宮崎第一
122	吉野由子	萩原彩香	福島
123	黒田ひとみ	角田早紀	富島
124	神﨑彩女	小嶋友理子	延岡星雲
125	小手川真美	徳永美里	佐土原
126	有里真美	蕨野美憂	都城農業
127	山下夏輝	金丸美穂	宮崎大宮
128	小牧ななえ	楠　奈々	高鍋農業
129	山下藺香	内村友香	都城高専
130	甲斐智美	徳留奈菜子	延岡
131	図師朋子	山下美優	宮崎北
132	飯干綾	菅　結花	高千穂
133	谷口由夏	こがま絵里	宮崎南
134	永友美由紀	橋口奈都美	都農
135	小坂高子	梶　かおり	西都商業
136	矢野聖菜	宮元真保	都城泉ヶ丘
137	近藤遥佳	川原雪菜	都城西
138	俵　真穂	知久咲子	高鍋
139	牛谷みほ	川西彩花	都城工業
140	黒木ねね	河野真衣	日向
141	川畑紗亜耶	奥田菜々実	宮崎工業
142	諸岡若葉	金丸侑香	五ヶ瀬中等教育
143	宮崎こずえ	岩崎梨奈	小林秀峰
144	放生會真実	児玉帆波	聖ドミニコ
145	早田百合絵	松下美紗	都城商業
146	宮崎安由美	檜垣霞	飯野
147	門内茜	平賀ちひろ	日南振徳
148	爰野まりな	戸髙由彩	宮崎農業
149	米森あつみ	佐藤梨苗	宮崎学園
150	日高奈菜	佐藤侑希	聖心ウルスラ
151	安藤美里	甲斐瑛子	門川
152	白石陽香	塚原愛加	宮崎商業

試合番号：19（116–117）、73（115–19）、74（118–119）、113（73–74）、75（120–121）、76（122–123）、114（75–76）、133（113–114）、20（125–126）、77（124–20）、78（127–128）、115（77–78）、79（129–130）、21（131–132）、80（21–133）、116（79–80）、134（115–116）、143（133–134）、22（135–136）、81（134–22）、82（137–138）、117（81–82）、83（139–140）、23（141–142）、84（23–143）、118（83–84）、135（117–118）、85（144–145）、86（146–147）、119（85–86）、87（148–149）、24（150–151）、88（24–152）、120（87–88）、136（119–120）、144（135–136）、148（143–144）

決勝：150（147–148）