【1】 男子形個人戦

コート	演武順	氏名	学校名	1回戦形名（第一指定形）	1回戦 得点	1回戦 順位
T1	1	三浦 真碧	日向	セーパイ	20.20	
	2	関谷 彩介	宮崎第一	カンクウダイ	21.50	1
	3	外山 玲	日章学園	セーパイ	20.80	3
	4	谷口 大玖	日南学園	セーパイ	20.90	2
	5	菊池 陸斗	富島	セーパイ	20.75	4
	6	河添 大地	小林秀峰	ジオン	棄権	
	7	中山 秀斗	宮崎海洋	セイエンチン	20.25	
T2	1	外山 響也	小林秀峰	ジオン	棄権	
	2	俵崎 寿弥	高鍋	ジオン	20.15	
	3	長曽我部南桜	富島	セーパイ	20.90	3
	4	宮元 健斗	日南学園	セーパイ	21.20	2
	5	八頭司恭仁	宮崎第一	セーパイ	21.45	1
	6	土方 渉平	日章学園	ジオン	20.40	4
	7	我那覇龍之介	宮崎海洋	バッサイダイ	20.10	

※同点の場合は再試合を行う（直前に演武した形でもよい）。

上が赤、下が青

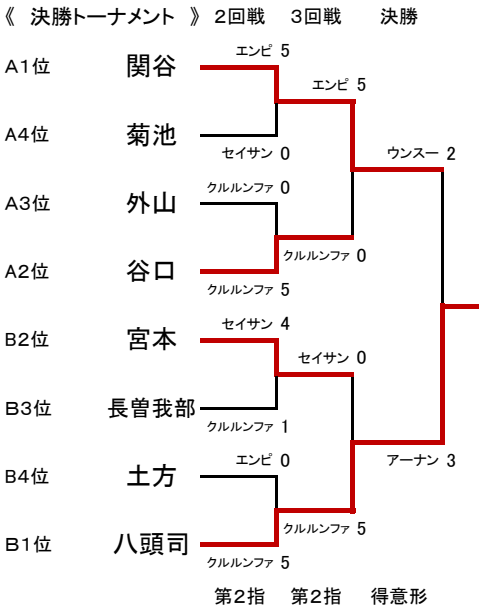

《 3位決定戦 》

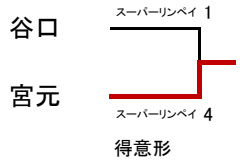

【2】 女子形個人戦

コート	演武順	氏名	学校名	1回戦形名（第一指定形）	1回戦 得点	1回戦 順位
T1	1	桐明 三緒	宮崎第一	バッサイダイ	21.50	1
	2	谷口 さくら	高鍋	ジオン	20.85	3
	3	大橋 陽菜	都農	セーパイ	20.70	
	4	山本 莉来	日章学園	バッサイダイ	20.25	
	5	佐藤 美空	都城泉ヶ丘	セーパイ	21.40	2
	6	日髙 夏希	小林秀峰	ジオン	棄権	
	7	黒木 愛華	日南学園	サイファ	棄権	
	8	椎原 夢翔	延岡商業	セーパイ	20.80	4
	9	濱浪 由起美	富島	セーパイ	20.45	
T2	1	幾田 美佑	延岡商業	セーパイ	20.65	
	2	瀬川 桃香	佐土原	セーパイ	棄権	
	3	森下 留衣	富島	セーパイ	20.30	
	4	坂元 梨緒	日南振徳	セーパイ	20.70	4
	5	柳田 紗菜	延岡星雲	ジオン	20.90	3
	6	津波 怜乃	都農	ジオン	20.05	
	7	中村 友香	宮崎第一	バッサイダイ	21.35	1
	8	川添 知恵子	宮崎海洋	バッサイダイ	20.35	
	9	綾部 百香	日章学園	バッサイダイ	20.90	2
	10	佐藤 安珠	高鍋	ジオン	19.50	

※同点の場合は再試合を行う（直前に演武した形でもよい）。

上が赤、下が青

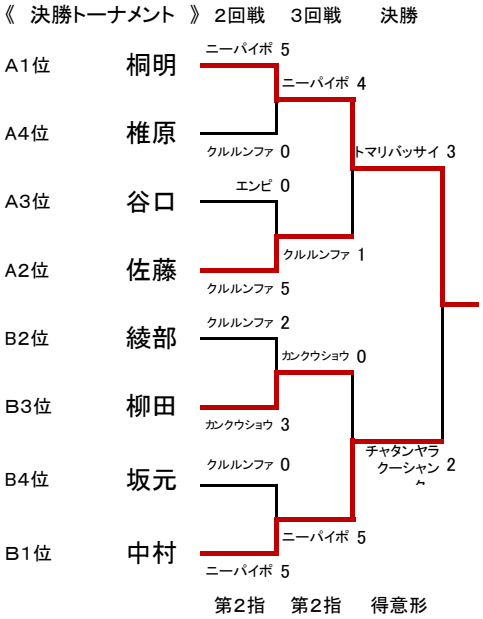

《 3位決定戦 》

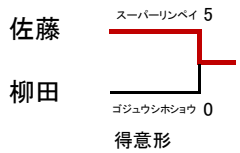

【3】 男子形団体戦

コート	演武順	学校名	1回戦形名（第一指定形）	1回戦	
				得点	順位
T1	1	日 章 学 園	セーパイ	20.70	3
	2	日 南 学 園	セーパイ	21.25	2
	3	宮 崎 第 一	ジオン	21.45	1
	4	宮 崎 海 洋	セイエンチン	20.20	4

※同点の場合は再試合を行う（直前に演武した形でもよい）。

上が赤、下が青

《 決勝トーナメント 》

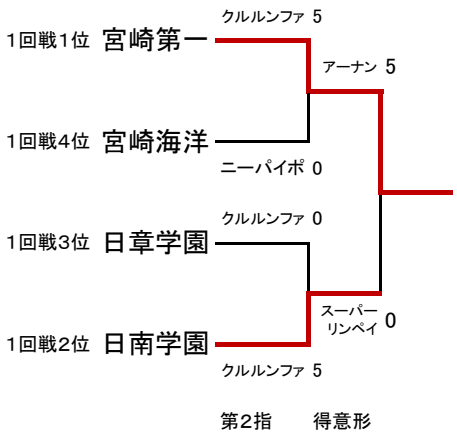

《 3位決定戦 》

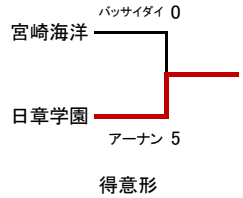

【4】 女子形団体戦

コート	演武順	学校名	1回戦形名（第一指定形）	1回戦	
				得点	順位
T2	1	富 島	セーパイ	20.75	3
	2	宮 崎 第 一	チントウ	20.85	2
	3	日 章 学 園	バッサイダイ	20.40	4
	4	延 岡 商 業	セーパイ	21.00	1

※同点の場合は再試合を行う（直前に演武した形でもよい）。

上が赤、下が青

《 決勝トーナメント 》

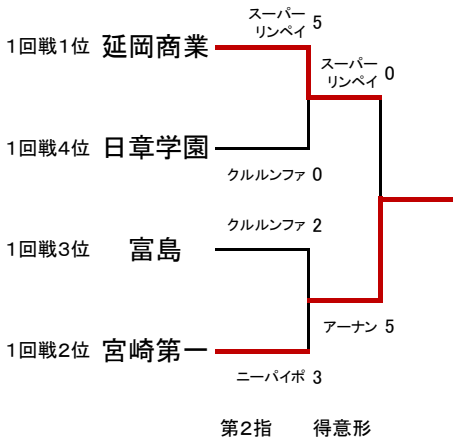

《 3位決定戦 》

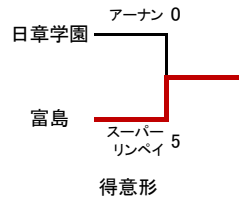

【5】 男子組手団体戦

<< 予選リーグ Aパート >　　※規定人数で試合を行う

	A 宮崎第一	B 宮崎海洋	C 佐土原	勝	敗	順位
A 宮崎第一		5－0	5－0	2	0	1
B 宮崎海洋	0－5		2－0	1	1	2
C 佐土原	0－2	0－5		0	2	

※試合順（赤）-（青）　①A-B　③B-C　⑤A-C

<< 予選リーグ Bパート >　　※規定人数で試合を行う

	D 日章学園	E 日南学園	F 宮崎工業	勝	敗	順位
D 日章学園		4－1	4－0	2	0	1
E 日南学園	1－4		2－2	0	2	
F 宮崎工業	0－4	2－2		1	1	2

※試合順（赤）-（青）　②D-E　④E-F　⑥D-F

<< 決勝トーナメント >>　　※規定人数で試合を行う

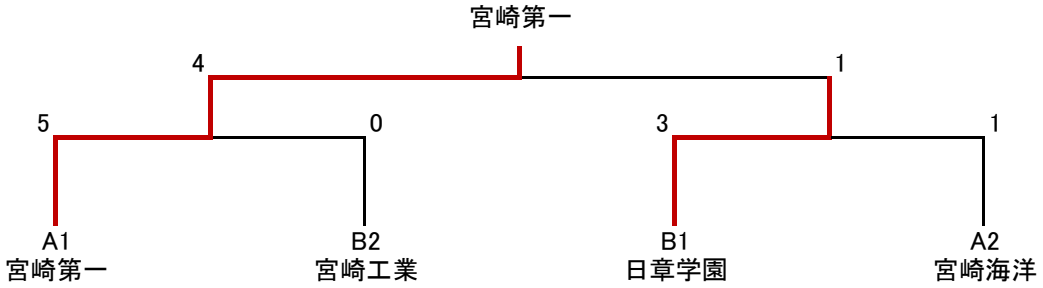

<< 3位決定戦 >>　　※規定人数で試合を行う

【6】 女子組手団体戦

<< 決勝リーグ >>　　※規定人数で試合を行う

	A 富島	B 宮崎第一	C 高鍋	D 延岡商業	E 日章学園	勝	敗	順位
A 富島		1－4	4－1	1－4	1－3	1	3	4
B 宮崎第一	4－1		5－0	4－1	5－0	4	0	1
C 高鍋	1－4	0－5		0－5	0－3	0	4	
D 延岡商業	4－1	1－4	5－0		3－1	3	1	2
E 日章学園	3－1	0－5	3－0	1－3		2	2	3

※試合順（赤）-（青）　①A-B　②C-D　③A-E　④B-D　⑤C-E　⑥A-D　⑦B-C　⑧D-E　⑨A-C　⑩B-E

【7】男子組手個人戦

上が赤、下が青

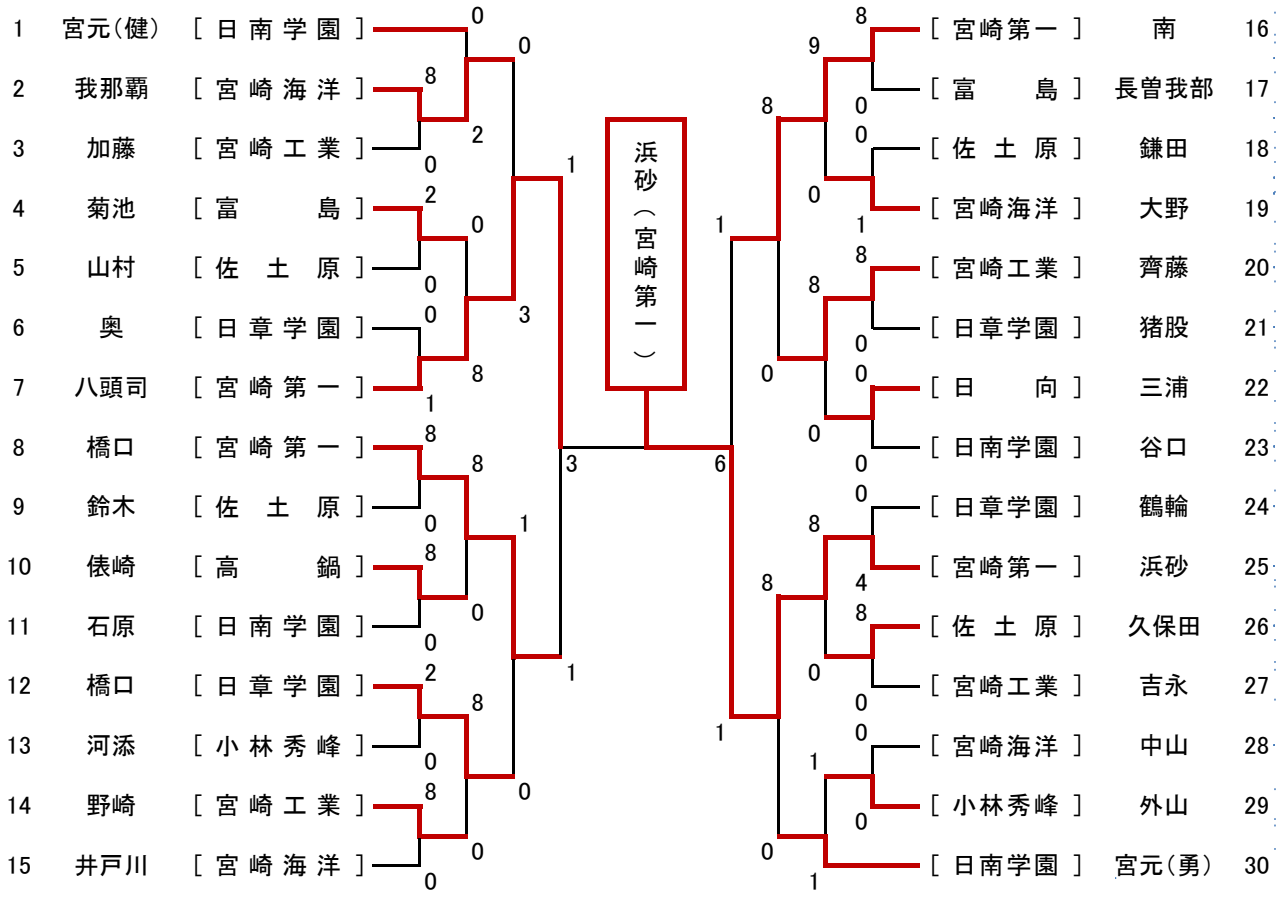

<< 3位決定戦 >>

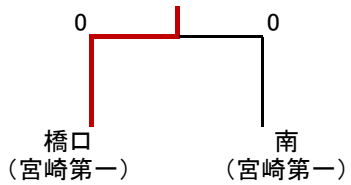

【8】女子組手個人戦

上が赤、下が青

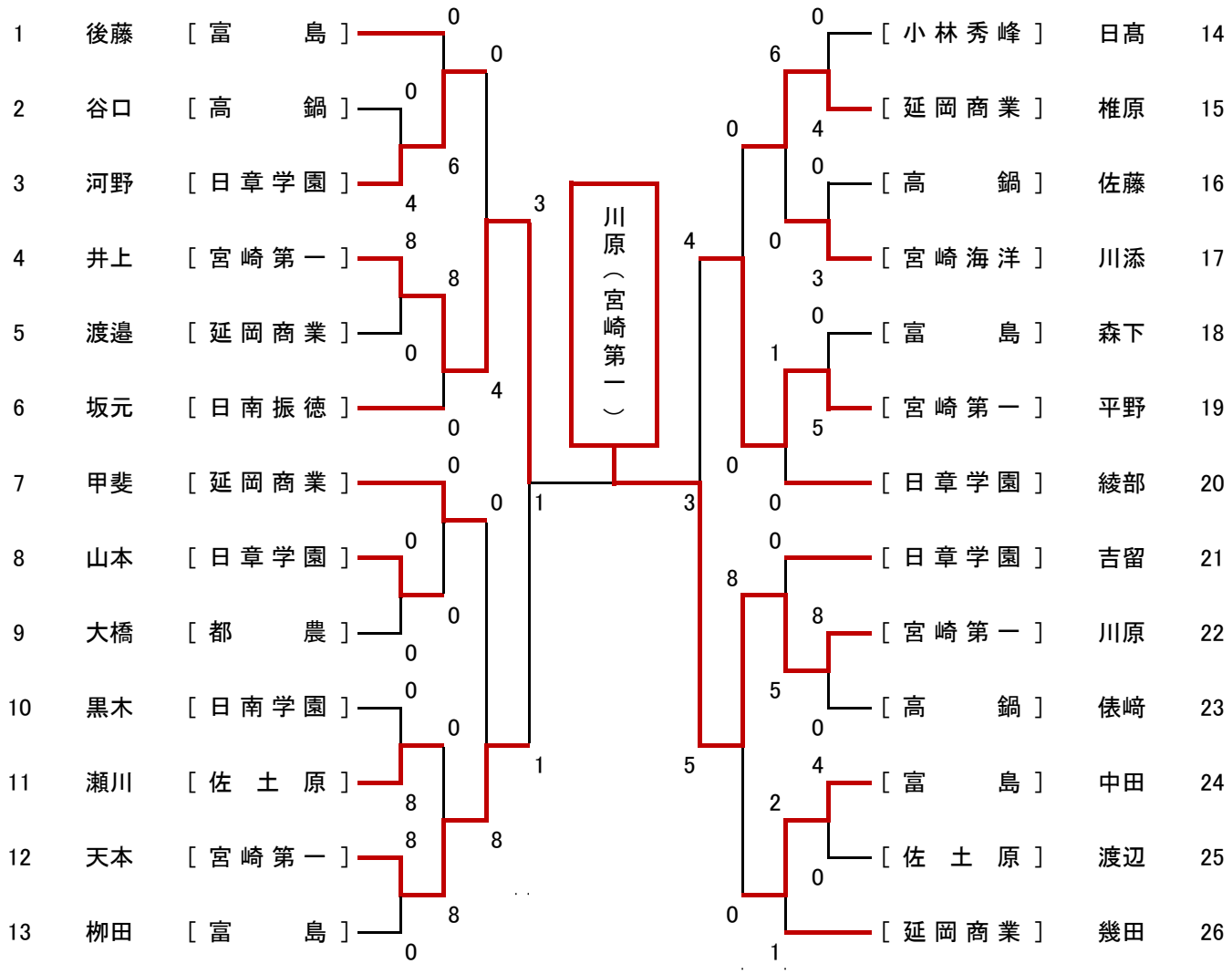
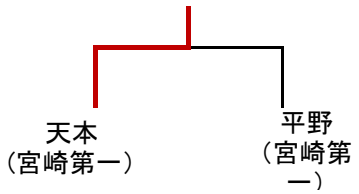
<< 3位決定戦 >>