第３８回九州ジュニアテニス選手権大会

（ １４才以下男子ダブルス ）

2011/7/16～7/19
宮崎県生目の杜運動公園

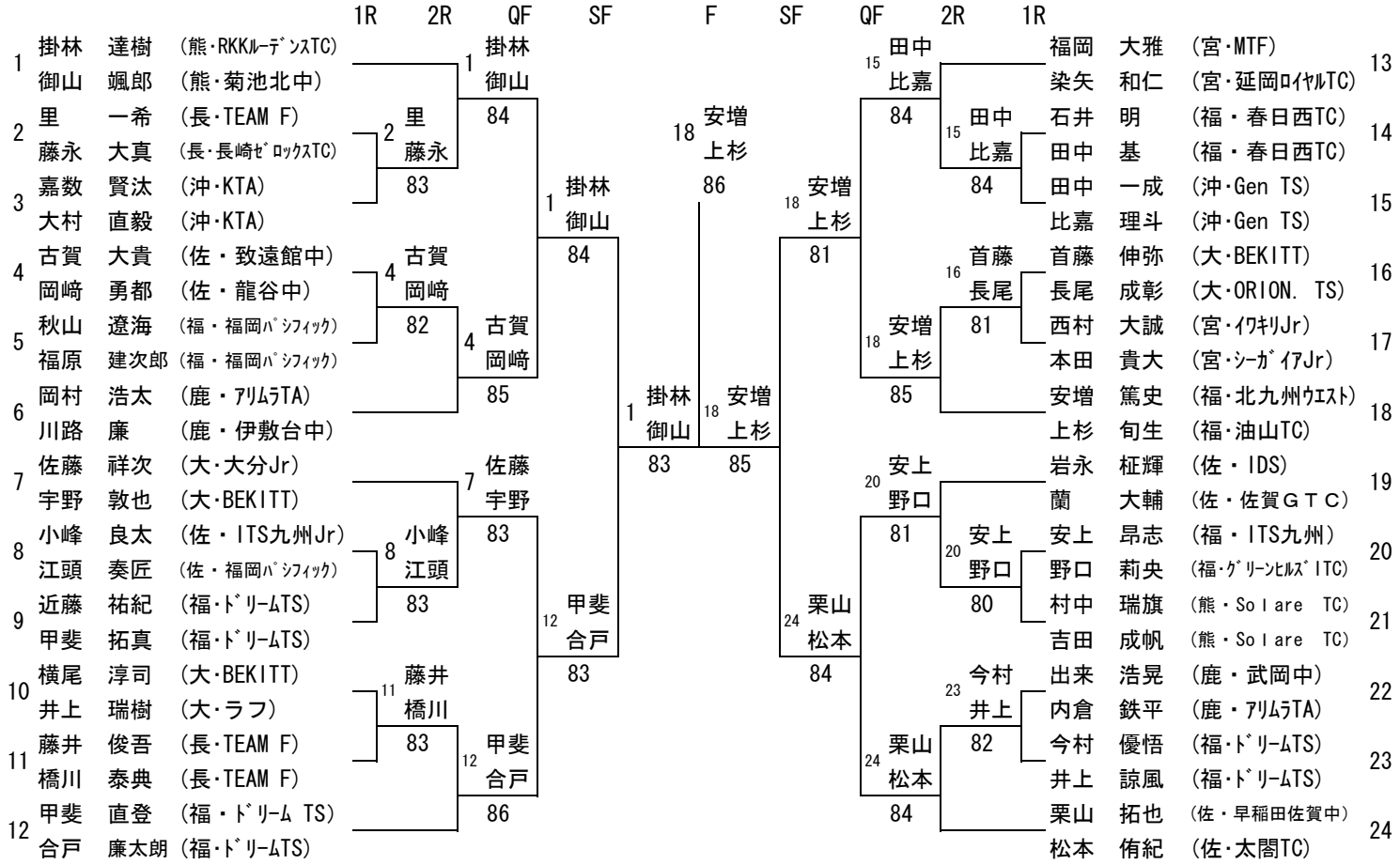

シード順位

1	掛林	達樹
	御山	颯郎
2	栗山	拓也
	松本	侑紀
3	安増	篤史
	上杉	旬生
4	佐藤	祥次
	宇野	敦也

補欠順位

1	小峰	良太
	江頭	奏匠
2	友枝	健
	和田	晃紀

３・４位決定戦

12 甲斐 直登 (福・ﾄﾞﾘｰﾑ TS) 合戸 廉太朗 (福･ﾄﾞﾘｰﾑTS)
24 栗山 拓也 (佐・早稲田佐賀中) 松本 侑紀 (佐･太閤TC)
24 栗山 松本 97

７・８位決定戦

15 田中 一成 (沖･Gen TS) 比嘉 理斗 (沖･Gen TS)
4 古賀 大貴 (佐・致遠館中) 岡崎 勇都 (佐・龍谷中)
4 古賀 岡崎 W.O

５・６位決定戦

20 安上 野口 84
7 佐藤 宇野 98(8)
20 安上 野口 W.O
田中 一成 (沖･Gen TS) 比嘉 理斗 (沖･Gen TS) 15
安上 昂志 (福・ITS九州) 野口 莉央 (福･ｸﾞﾘｰﾝﾋﾙｽﾞITC) 20
佐藤 祥次 (大･大分Jr) 宇野 敦也 (大･BEKITT) 7
古賀 大貴 (佐・致遠館中) 岡崎 勇都 (佐・龍谷中) 4